made
in
Germany

variosmart®
Mobilität mit System

Bedienungsanleitung/ Wartungsbuch

workingbase
Die mobile Verkostungstheke

minibase
Die mobile Promotiontheke

Promotiontheken	Messewände	Frontcooking-Station
Promotionzelte	Transport mit System	Verkaufsstände
Aktionsstände	Infostände	Eventtheken
Falttheken	mobile Wasserversorgung	Verkostungstheken

auspacken - aufklappen - fertig

LiveTV

www.variosmart.tv

Ihre persönliche Live-Beratung auf www.variosmart.tv

Beratungsservice:

Kostenlose Live-Übertragung mit Beratung aus unserem Showroom.

Einfach online www.variosmart.tv eingeben und parallel unter 0049 (0) 2845 / 94 81 54 anrufen.

Lassen Sie sich von uns und unseren Produkten begeistern!

Zeigen und Erklären ist um ein Vielfaches effektiver als nur das gesprochene Wort und Schrift.

Mit LiveTV haben wir für Sie die ideale Service-Plattform geschaffen. Hiermit können wir Sie weltweit virtuell mit Rat und Tat unterstützen. Es ist das perfekte Service-Hilfsmittel.

Hier scannen und direkt zur LIVE-TV Beratung gelangen

www.variosmart.tv

Wir möchten darauf hinweisen, dass die variosmart Produkte stets im Sinne unserer Kunden weiterentwickelt werden und technische Änderungen vorbehalten sind.

Sollten Sie Anregungen zur Verbesserung zu unseren Produkte haben, so lassen Sie es uns bitte wissen.

	BASIS
Seite 4	Technische Details
Seite 5	Taschen
Seite 6	Theken Aufbau
Seite 7	Theken Abbau
Seite 8	Montage / Demontage Arbeitsplatte
Seite 9	Verkleidungswechsel
	ZUBEHÖR
Seite 11	Einlegeboden
Seite 12	Banner + Display
Seite 13	Einseitiges Display
Seite 14	Spuckschutz
Seite 16	Infoaufsatz
Seite 17	Tablett + Kuppelhaube
Seite 18	Sichtschutz
Seite 19	Markise
Seite 20	combitent
Seite 22	varioipack
	WARTUNG
Seite 23	Wartungshinweise
Seite 24	Wartungsprotokoll

TECHNISCHE DETAILS

XL | workingbase
Die mobile Verkostungstheke

MASSE

1220 x 600 x 950 mm

GEWICHT

19 kg *mit Edelstahl-Arbeitsplatte*

TRAGKRAFT

min. 70 kg

M | minibase
Die mobile Promotiontheke

MASSE

1050 x 500 x 910 mm

GEWICHT

12,8 kg *mit Kunststoff-Arbeitsplatte*

TRAGKRAFT

min. 50 kg

!

Bitte beachten!

Die Tasche ist keine Versandverpackung.
Bitte versenden Sie die Theke inklusive Tasche/Haube in einer geeigneten Kartonverpackung auf einer Palette.

Sie können die Tasche wie einen Trolley ziehen.

AUSPACKEN

Öffnen Sie den Reißverschluss.

Heben Sie anschließend die Theke heraus.

EINPACKEN

Stellen Sie die Theke aufrecht hin.

Tasche drüberstülpen, umdrehen und schließen.

minibase
Die mobile Promotiontheke

Sie können die Theke wie einen Trolley ziehen.

Für die Zubehörtasche

Lockern Sie die Schnur-Fixierung an der Haube.

Nehmen Sie die Transporthaube ab.

THEKEN AUFBAU

Holen Sie die Theke aus der Tasche **(S.5)** und stellen Sie diese auf festen Untergrund.

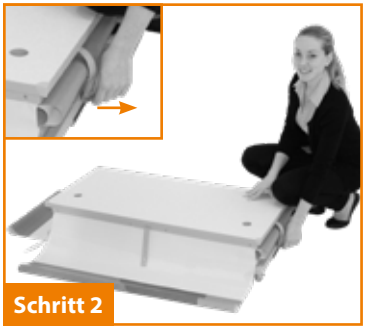

Lösen Sie die **vier** umliegenden Laschen an der Theke.

Danach ziehen Sie die Arbeitsplatte **parallel** mit beiden Händen hoch...

... bis sie komplett hochgezogen ist.

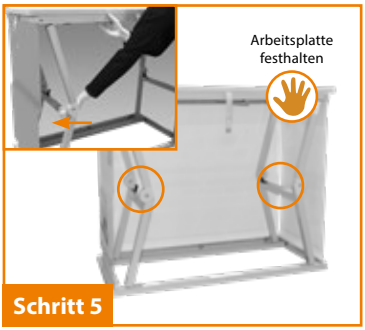

Drücken Sie das Gestell an der linken und rechten Seite nach außen.

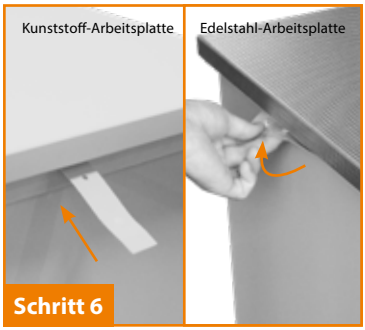

Schieben Sie die **drei** Laschen ins Thekeninnere bzw. unter den Rand der Arbeitsplatte.

Ziehen Sie die **Laschen** raus. Halten Sie die Arbeitsplatte **mit einer Hand** fest.

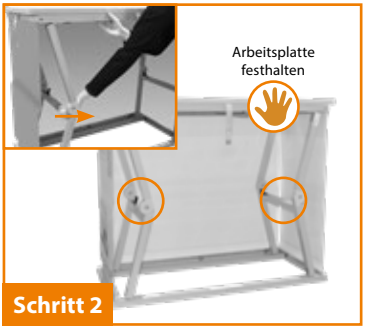

Ziehen Sie dann das Gestell zunächst links, danach rechts nach innen.

Lassen Sie die Arbeitsplatte **parallel** mit beiden Händen herunter.

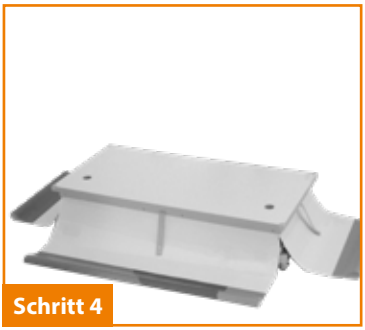

Die Verkleidung legt sich dabei glatt nach außen.

Rollen Sie die Verkleidung **ein** und befestigen Sie diese mit den Laschen.

Jetzt wird die Theke in die Tasche eingepackt, bzw. die Schutzhaube wird übergestülpt. **(S. 5)**

MONTAGE / DEMONTAGE ARBEITSPLATTE

workingbase

Die mobile Verkostungstheke

Schritt 1: Lösen Sie beide Schrauben (links und rechts) am Chassis.

Schritt 2: Heben Sie die Arbeitsplatte an und schieben Sie sie nach vorne.

Beachten Sie bei der Montage, dass vor dem Absenken der Arbeitsplatte die Aufnahmenase des Chassis in die Falz der Arbeitsplatte sauber eingeführt wird. Richten Sie die Platte so aus, dass die Löcher der Interlockaufnahmen mit denen der Arbeitsplatte genau übereinstimmen. Dann schrauben Sie die zwei Schrauben wieder am Chassis fest.

---

minibase

Die mobile Promotiontheke

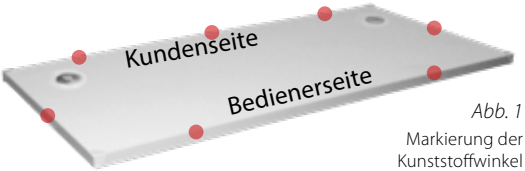

Abb. 1
Markierung der Kunststoffwinkel

Schritt 1: Entfernen Sie zunächst die Abdeckkappen der sieben Kunststoffwinkel auf der Unterseite der Arbeitsplatte. (Abb. 1 Markierung beachten)

Schritt 2: Lösen Sie jeweils die beiden Schrauben, die mit dem Chassis verbunden sind.

Schritt 3: Jetzt kann die Arbeitsplatte gelöst werden.
Beachten Sie bei der Montage, dass sich die grauen Stopfen in der Arbeitsplatte auf der Kundenseite befinden müssen.

!

Bitte beachten!

Wenn Sie eine **workingbase** mit Edelstahl-Arbeitsplatte besitzen, müssen Sie zuerst die Arbeitslatte demontieren **(S. 8)**.
Bei der **minibase** allgemein oder bei der **workingbase** mit einer Kunststoff-Arbeitsplatte können Sie direkt mit Schritt 1 **(S. 9)** beginnen.

Drehen Sie die Fixierschrauben an den Variochange-Schienen oben und unten raus.

Ziehen Sie die Verkleidung zunächst vorsichtig von den Seiten ab. Danach lösen Sie die Front ebenfalls vom Grundgerüst.

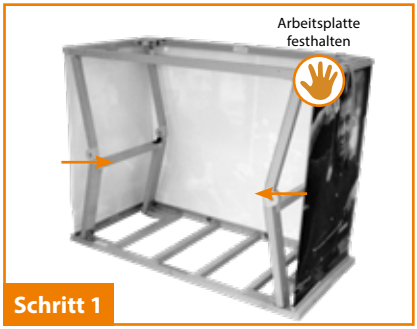

Entspannen Sie die Verkleidung, indem Sie die Gelenke leicht einknicken.

Schieben Sie die Schiene an der oberen Kante nach unten raus. Die Schiene an der Unterkante wird ggf. mittels Hebel (z.B. Schlitzschraubendreher) nach oben geschoben.

Montieren Sie nun die Verkleidung entsprechend den Schritten.
Die Schienen sind nummeriert. Bitte beachten Sie, dass die jeweilige Deckschiene zum Gegenstück passt.

ZUBEHÖR

Der Einlegeboden wird von der Bedienseite aus aufgelegt. Dazu wird er schräg zwischen den Streben eingeschoben...

und auf den Aluprofilen aufgelegt.

Die Pins müssen dabei nach unten zeigen damit der Einlegeboden seitlich nicht verrutschen kann.

!

Bitte beachten!
Der Einlegeboden passt bei der **workingbase** in die Tragetasche und bei der **minibase** in die Zubehörtasche oder auf die optionale Vorrichtung im Chassisboden.

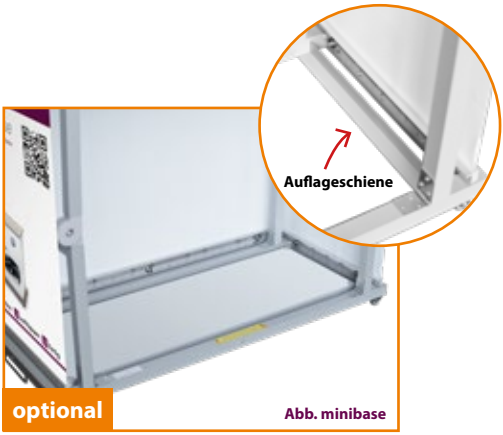

Der optional erhältliche Chassisboden für die minibase ermöglicht das Verstauen des Einlegebodens unten in der Theke.

BANNER + DISPLAY

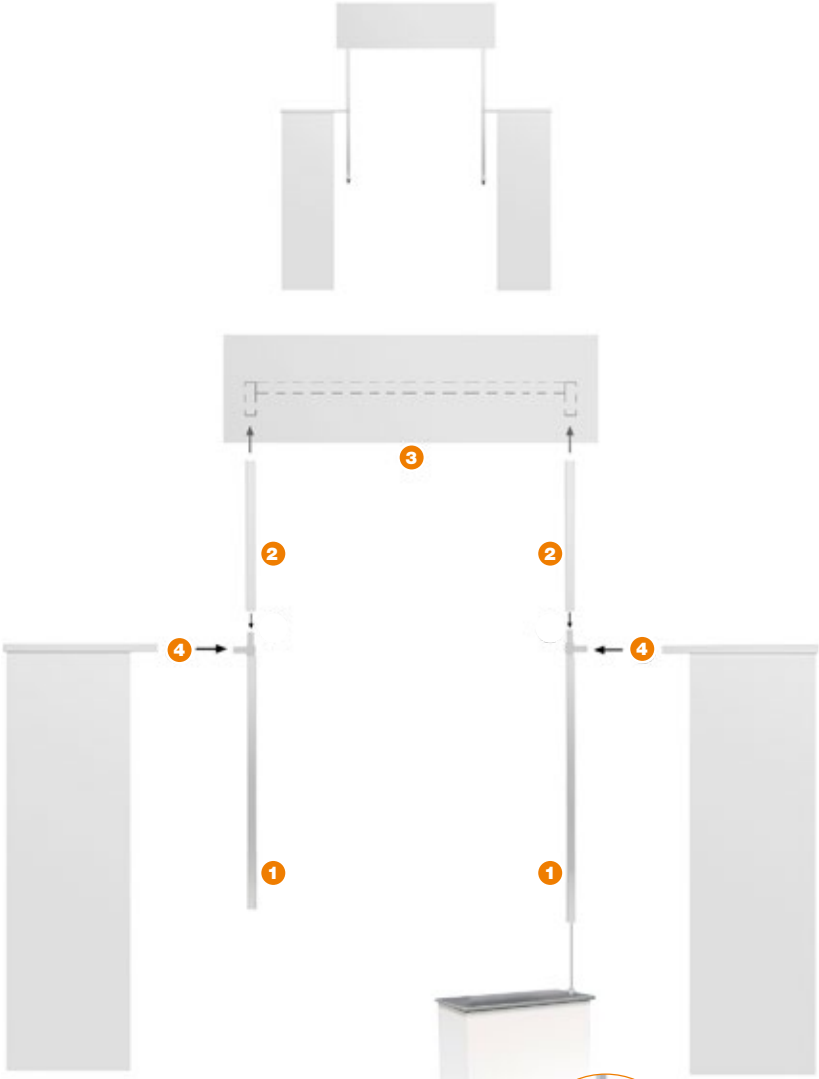

Achten Sie darauf, dass die Stange auf der Kunststoff-Fixierung innen liegt.

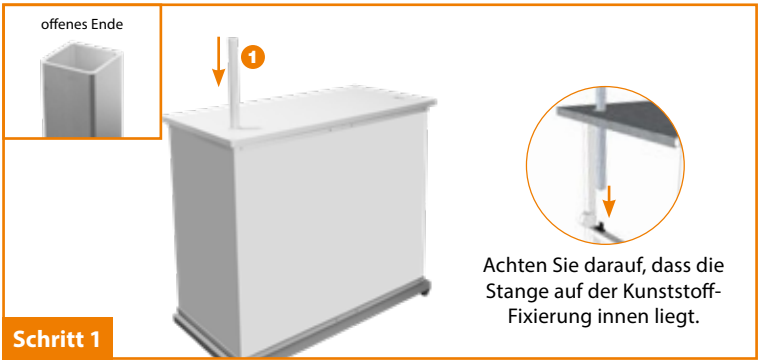

Führen Sie die **Displaystange 1** (ist an beiden Enden offen) in die Öffnung in der Arbeitsplatte ein.

Stecken Sie bitte das Display auf die Displaystange 2 **bevor** Sie diese dann auf die Stange 1 stecken.

Setzen Sie die **Displaystange 2** (schwarzer Displayhalter nach oben) mit dem **Display** auf die Stange 1.

SPUCKSCHUTZ

Seitenteile + Ablage + Display

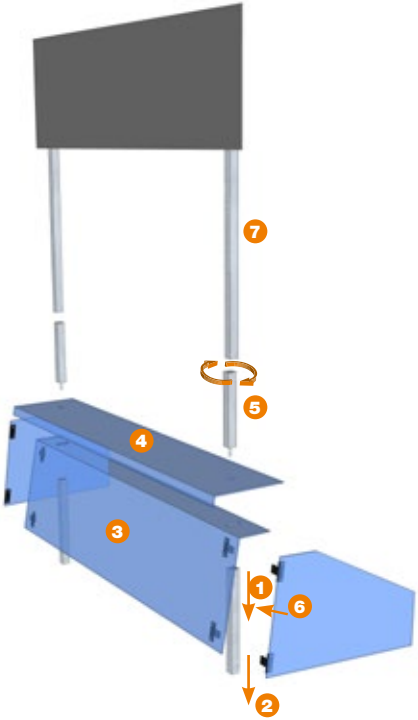

Ausführung: gesteckt

Ausführung: geschraubt

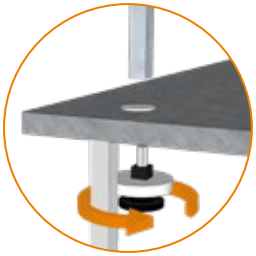

Spuckschutz

Seitenteile + Ablage

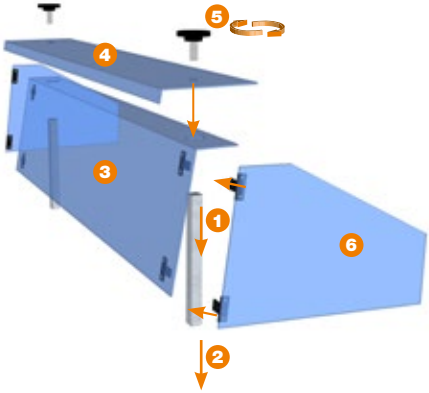

+ Normblechträger (Aufsatz 6)

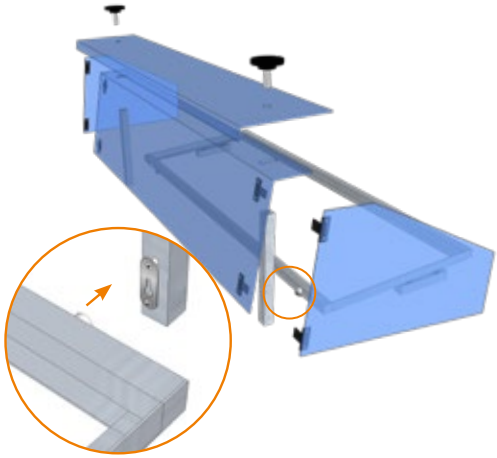

Ansicht von der Bedienerseite

Spuckschutz mit LED-Profil

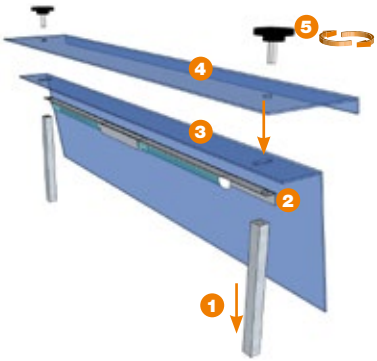

Bitte Beachten!

Das Kabel vom LED-Profil muss an der rechten Seite der Theke heruntergeführt werden. Dort befindet sich eine **Kabelklemme**.

Montieren Sie die Einzelteile in der Reihenfolge der Nummerierung. 1

Spuckschutz-Tasche

Vorderseite
mit Taschen für die Seitenteile

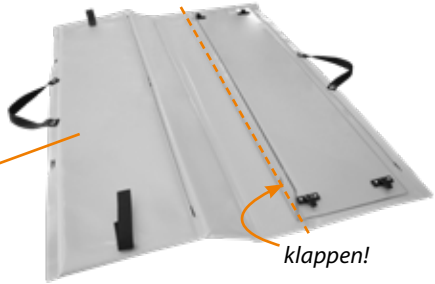

Beim Zuklappen der Tasche muss der Knick auf der Vorderseite liegen.

Rückseite
mit Tasche für das Zubehör

INFOAUFSATZ

Ausführung: geschraubt

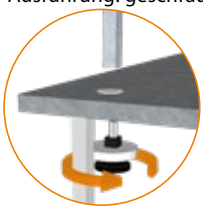

Montieren Sie die Einzelteile in der Reihenfolge der Nummerierung. 1

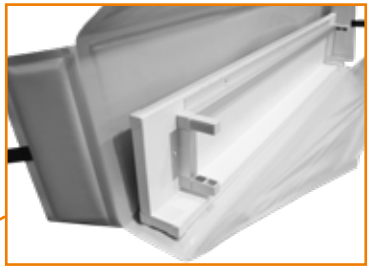

Infoaufsatz-Tasche

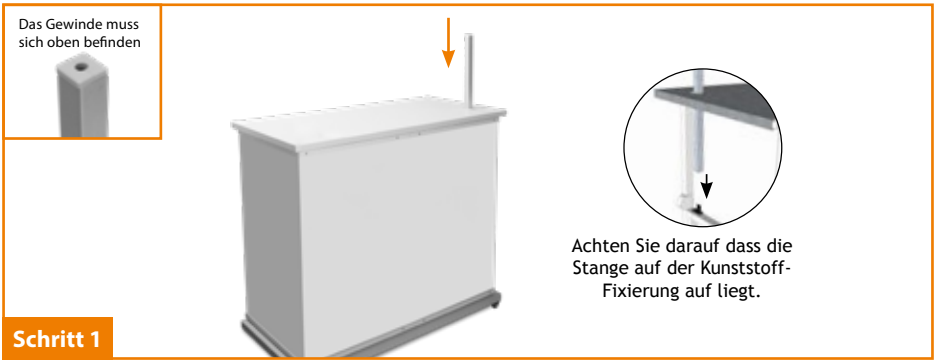

Führen Sie die **Tablettstange** in die Öffnung der Arbeitsplatte ein.

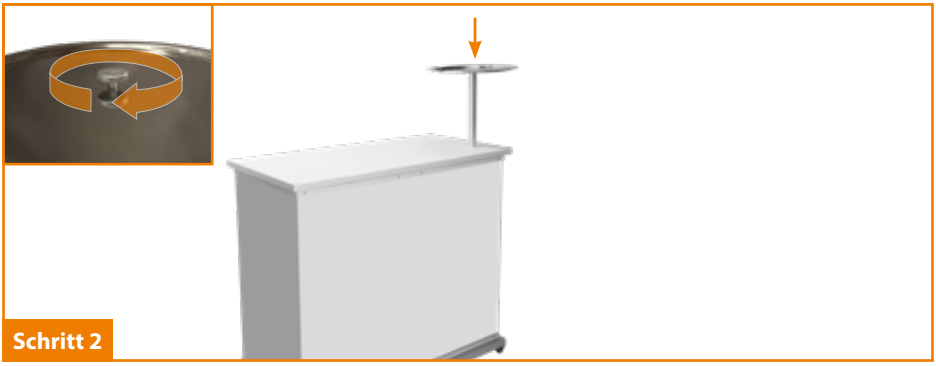

Schrauben Sie das **Tablett** auf das Gestänge auflegen und mit dem Handrad fest.

Legen Sie die **Kuppelhaube** auf das Tablett und fixieren Sie es mit den dabeiliegenden Klammern.

SICHTSCHUTZ

Klappen Sie die Theke auf und nehmen den Sichtschutz aus der Tasche.

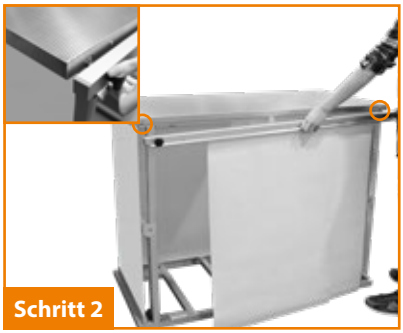

Jetzt können Sie den Sichtschutz links und rechts an die Theke schrauben. Fertig!

SICHTSCHUTZ EINPACKEN

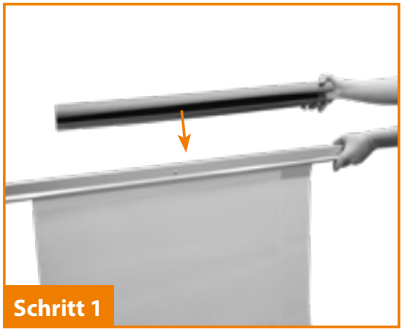

Achten Sie beim Einpacken darauf, dass Sie das mitgelieferte Polster auflegen.

Das Polster schützt die Verkleidung vor dem Knicken. Die Sichtschutzplanen sollten übereinander liegen.

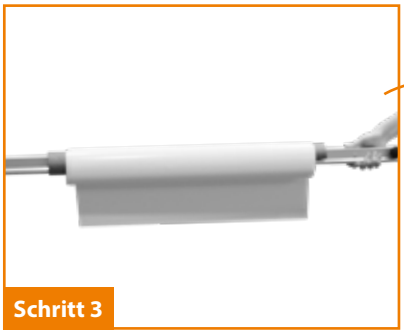

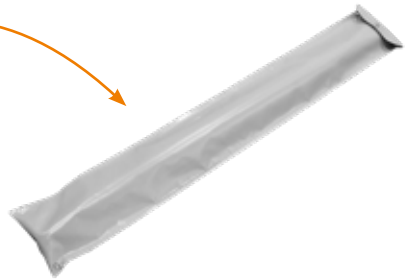

Jetzt können Sie die Verkleidung aufrollen und in die Tasche schieben.

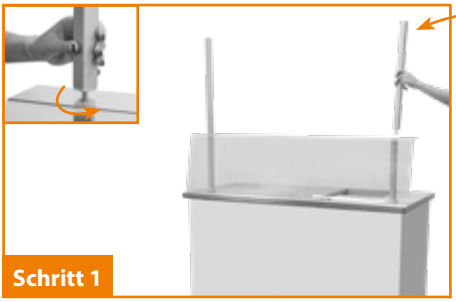

Montieren Sie den Spuckschutz (S. 14) und drehen anschließend an beiden Seiten die abgebildeten Stangen ein.

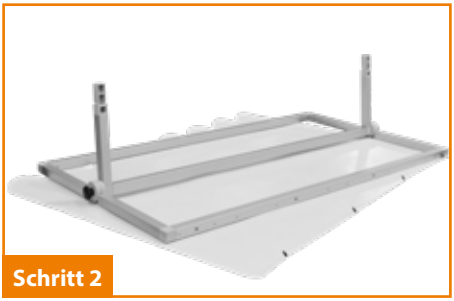

Holen Sie die Verkleidung und den Rahmen aus der Transportbox. Positionieren Sie diese zusammen auf dem Boden.

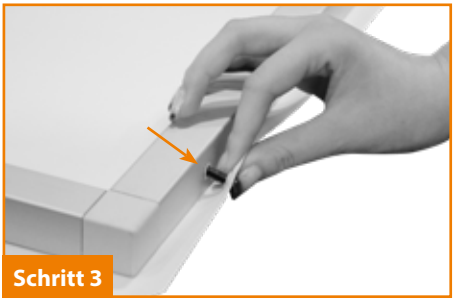

Die Verkleidung wird mit vier Druckknöpfen an der Halterung befestigt.

Drehen Sie die Halterung um und neigen diese. Nun können Sie die Verkleidung mit den Klettverschlusspunkten fixieren.

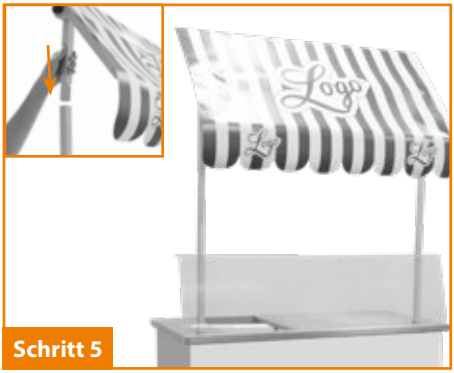

Anschließend können Sie die Halterung mit den in Schritt 1 angebrachten Stangen verbinden.

Ziehen Sie das **combitent** auseinander.

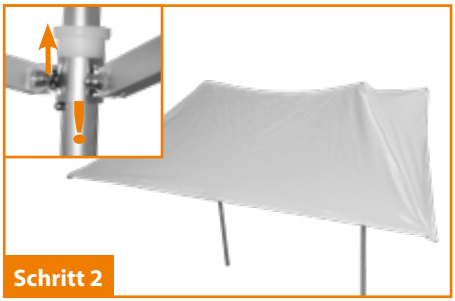

Achten Sie darauf, dass Sie die Gelenke über den Arretier-Pin ziehen. (Abb.)

Legen Sie das Wechselbanner auf die zugehörigen Klettstellen.

Richten Sie das Wechselbanner auf die Endposition aus.

Stecken Sie die hinteren Zeltstangen auf. Achten Sie darauf, dass die Oberkante der Beine bis zu der Markierung reicht.

Stecken Sie die Adapterstücke für das Zelt auf den Spuckschutz (links und rechts). Der Pin zum Sichern muss sich auf der Bedienerseite befinden.

Tipp: Legen Sie das Zelt hinter die Theke und fassen mit jeweils einer Hand die vorderen Stangen von unten.

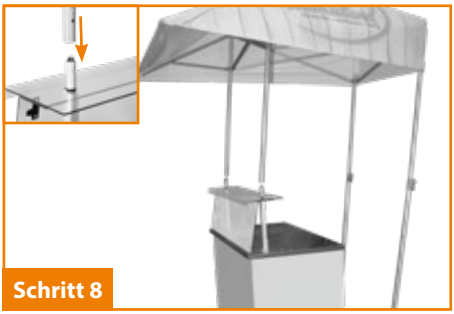

Stecken Sie die vorderen Stangen des Zeltes auf die Adapterstücke der Theke und achten Sie darauf, dass diese einrasten.

varioipack

Transport mit System

Ihre Vorteile

- Produkte sicher verpackt
- einfach im Transport
- Stauraum
- perfekte Integration
- abschließbar

Das Prinzip...

sichere Logistik

einfacher Transport

Regal und Schublade

Mehr als nur ein sicheres Transport- und Lagersystem.

Die innovativen varioipack Adapter

Zur Integration in die **workingbase**, **minibase** oder in den **snackpoint**.

System zum Fixieren

varioipack-Deckel als Adapter

Regalbox in der **minibase**

Schubladen-Adapter

Adapter für die Schublade

Schublade in der **minibase**

Die Reinigung

Die Druplaflex-Außenverkleidung sowie die Transporttasche dürfen nur mit handelsüblicher Schmierseife oder ähnlichem gereinigt werden.

Speziell bei bedruckten Flächen ist auf eine schonende Reinigung zu achten.

Wenden Sie auf keinen Fall scharfe Reinigungsmittel bzw. spitze Hilfsmittel an der Druplaflex-Verkleidung an.

Diese Reinigungsvorschrift gilt auch für die Edelstahl-Arbeitsplatte.

Die Wartung

Nach jeder Nutzung der Mobiltheke sollten aus Sicherheitsgründen alle Verschraubungen an den Scharnieren und Gelenken mit einem handelsüblichen Schraubendreher bzw. Inbusschlüssel auf Festigkeit (handfest) geprüft werden.

Ebenso sollte auf generelle Beschädigungen geachtet werden. Alle Bauteile sind mit geringem Aufwand austaschbar und können als Ersatzteile bestellt werden.

Wenn die Scharniere regelmäßig mit Feuchtigkeit in Berührung kommen, sollten diese einmal im Monat mit etwas Nähmaschinenöl geschmiert werden.

Gefahrenhinweise

Quetschgefahr! Beim Ein- und Ausklappen der Mobiltheke besteht bei falscher Handhabung Quetschgefahr!

Auf der Theke sitzen, stehen oder ähnliches ist aus Sicherheitsgründen verboten!

Achten Sie beim Einsatz von Elektrogeräten auf gute Isolierung der stromführenden Bereiche! Das gilt insbesondere für den Bereich der Tischplatte und dessen Öffnungen für die Versorgungsanschlüsse.

variosmart®
Mobilität mit System

Code

T									

Geprüft am / Datum	Prüfer	Stempel / Unterschrift

Telefon: +49 (0) 2845 94 81 54
E-Mail: info@variosmart.de
www.variosmart.de

Stand 2018 - KONZEPTION & GESTALTUNG - IMPULS Agentur für Marketing, Design & Vertrieb - www.impulsreich.de